KING INDUSTRIEL ÉQUIPEZ VOTRE ATELIER

MEUNIER OUTILLAGE

4860, boulevard Industriel,
Sherbrooke QC J1R 0P4
info@outillagemeunier.com
outillagemeunier.com
819 820-0487 ● 1 888 820-0487

Printemps et Été 2022

UTILISEZ CE QUE LES "PROS" UTILISENT!

ÉCONOMIES DE 40$

PRIX EN VIGUEUR JUSQU'AU 30 JUIN 2022

DÉGAUCHISSEUSE D'ÉTABLI 6" AVEC TÊTE DE COUPE HÉLICOÏDALE
KC-6HJC

Tête de coupe hélicoïdale avec 12 insertions de couteaux

$425.

- Sortie de poussière double de 2-1/2" et 4" pour collecteur de poussière (Seulment *KC-8HJC)*
- Comprend 2 blocs poussoirs de sécurité, clé d'ajustement Torx pour couteaux à insertion et clés hexagonales
- Vitesse de la tête de coupe 12,000 tr/min

DÉGAUCHISSEUSE D'ÉTABLI 8" AVEC TÊTE DE COUPE HÉLICOÏDALE
KC-8HJC

Dimensions de la table avec extensions 51-1/2" x 8-1/4"

Tête de coupe hélicoïdale avec 16 insertions de couteaux

$619.

Puissant moteur de **1 CV**

Ens. d'insertions de tête de coupe hélicoïdale de remplacement (10 MCX)
KW-204 Convient: KC-6HJC et KC-13HPC

$99.99

POLISSOIR À ARBRE LONG À BASSE VITESSE DE 8"

NOUVEAU

KC-899LSB

- Puissant moteur de 1/2 CV
- Diamètre de la tige de l'arbre: 5/8"
- Vitesse sans charge du moteur: 1,750 tr/min
  - Arbres longs de 5-1/2" s'étendent du boîtier
  - Comprend deux roues de polissage en tissus cousus en spirale de 8" x 1/2"

$159.99

PERCEUSE À COLONNE 12" D'ÉTABLI À VITESSE VARIABLE
KC-12HS-VS

- Puissant moteur de 1/2 CV, 5 ampères
- Vitesses variables (580 - 3200 tr/min)
- Accepte des mèches de perçage avec embouts jusqu'à 5/8"

PERCEUSE À COLONNE 15" PLANCHER À VITESSE VARIABLE
KC-15HS-VS

- Puissant moteur de 3/4 CV, 8.6 ampères
- Capacité de course de 4" permettant de percer des pièces jusqu'à 4" d'épaisseur
- Vitesses variables 2 (280 - 1100/ 900-3300) /tr/min
- Accepte des mèches de perçage avec embouts jusqu'à 5/8"

$449.99 **$699.99**

COLLECTEURS DE POUSSIÈRE 1200 PCM

- Intensité sonore à 36": 66-77 dB
- Pression statique (pouce d'eau): 9.5
- Ouverture de sortie de poussière: 2 x 4" / 1 x 6"

Cartouche de filtration 1 micron assure l'efficacité optimale du débit d'air

KC-3105C **$539.**

KC-3105C/KDCF-3500 **$779.99**

SCIE À RAIL PLONGEANTE DE 6-1/2" À VITESSE VARIABLE

NOUVEAU

KC-8365

- Puissant moteur de 12 ampères 120V à vitesse variable, avec "démarrage progressif" et technologie "couple constant"
- Comprend système de gestion de la poussière efficace de 1L, sac à poussière, sortie de poussière, un jeu de balais de carbone et clé hexagonale avec entreposage sur le cordon

$349.99

Cette Scie à Rail Plongeante accepte les lames Makita®, Dewalt®, Kreg® ou Festool® de 6-1/2" avec arbre de 20mm

EN OTION Accessoires		
Rail de guidage 50"	KW-300	**79.99**
Sac d'entreposage	KW-301	**29.99**
Ens. Connecteur de rail de guidage	KW-302	**29.99**
Ens. 2 pinces de serrage pour rail de guidage	KW-303	**39.99**

RABOTEUSE 13" AVEC TÊTE DE COUPE HÉLICOÏDALE
KC-13HPC

- Puissant moteur de 15 ampères avec protecteur de surcharge thermique
- Arrêts de profondeur pré-ajustés pour coupes répétitives à 1/8", 1/4", 1/2", 3/4", 1", 1-1/4", 1-1/2" et 1-3/4"

Tête de coupe hélicoïdale avec 26 insertions de couteaux

$729.99

SCIE À RUBAN DE 14" POUR LE BOIS
KC-1402FX

- Puissant moteur de 1 CV 120V
- Grande table inclinable 21-3/8" x 15-5/8" en fonte d'acier avec ajustement à crémaillère
- Sortie de poussière acceptant les boyaux de collecteur de poussière de 2", 3" et 4"
- Comprend guide à onglets en fonte d'aluminium, guide à refendre avec face de guide de 5", poussoir, clé de réglage et clés hexagonales

Système de levier de tension de la lame à dégagement rapide

Le réglage du tensionmètre de la lame est visible à travers une fenêtre

***$999.99**

Après remise postale de 40$
Prix de solde $1039.99 Taxes applicables au prix avant la remise

LAMES DE SCIE À RUBAN POUR BOIS 100 5/8"

Modèle	Longueur	Largeur	DPP	Épaisseur	Prix
KBB-1318-14	100 5/8"	1/8"	14	.025"	$26.99
KBB-1336-10	100 5/8"	13/16"	10	.025"	$26.99
KBB-1314-6	100 5/8"	1/4"	6	.025"	$26.99
KBB-1338-6	100 5/8"	3/8"	6	.025"	$26.99
KBB-1312-6	100 5/8"	1/2"	6	.025"	$26.99
KBB-1334-4	100 5/8"	3/4"	4	.025"	$26.99

EN OPTION EXCELSIOR

SYSTÈME COUVRE-LAME TÉLESCOPIQUE AVEC COLLECTION DE POUSSIÈRE
XL-1014

Couvre-lame transparent avec collection de poussière intégré pour maximiser la collecte de brin-de-scie

$549.99

SCIES À CABINET DE 10"

- Système de lame à fendre pour la sécurité optimalede l'opérateur
- Comprend lame de 10" x 40 dents au carbure, guide à onglets en fonte d'acier, insertions de table standard et dado, poussoir, crochets pour entreposage et clés hexagonales

KC-10KX/U30
Refente MAX 30"

***$1999.**

Après remise postale de 40$
Prix de solde $2039.00 Taxes applicables au prix avant la remise

KC-10KX/U50
Refente MAX 52"

***$2059.**

Après remise postale de 40$
Prix de solde $2099.00 Taxes applicables au prix avant la remise

2.5 CV (9.6 amp @ 230V)

EN OPTION
ENSEMBLE DE BOYAU D'ASPIRATION 1 1/2"
KW-161 **$99.99**

EN OPTION EXCELSIOR
Guide à refendre Industriel
XL-U30 **Refente MAX 30"** **$449.**
XL-U50 **Refente MAX 52"** **$499.**

EN OPTION
ENS. TABLE D'EXTENSION EN MÉLAMINE
EXT-5052 **$249.**
Ens. table d'extension en mélamine et 2 supports (refente 50"-52") Convient: KC-10JCS, et KC-26FXT, KC-10KX

BASE MOBILE UNIVERSELLE ULTRA ROBUSTE POUR BANCS DE SCIE
KMB-1390X

900 lbs. Max.

$259.99

ENS. OUTIL MULTIFONCTIONNEL OSCILLANTE À VITESSE VARIABLE 30 MCX.

8349QR

L'ensemble comprend un patin de ponçage avec crochets et boucles, 24 abrasifs de ponçage, lame de scie segment HSS, lame de scie Tru-cut de 35mm avec courbure, grattoir rigide de 52mm avec courbure, clé hexagonale

$65.99

LAME DE SCIE À PLONGÉE TRU-CUT AU CARBURE PRO
KW-4823 $14.99

LAME DE SCIE DE BOÎTIER
KW-4825 $19.99

ÉCLAIRAGE À CORDES DE 5 DEL

K-5016-5LED **5,000 Lumens**

- Éclairage à cordes temporaire avec 5 DEL de haute intensité de espacés de 10 pieds de distance conducteurs mise à la terre
- Branchez jusqu'à 20 jeux d'éclairage à cordes DEL
- 75 pieds linéaires de couverture à 10 pieds de hauteur
- Imperméable aux normes IP44

$109.99

Lampes de travail DEL DOUBLE

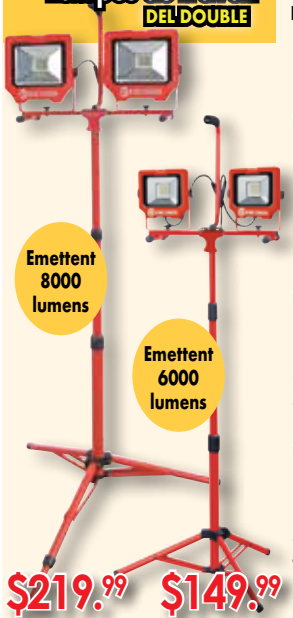

$219.99 KC-4002LED-ST

$149.99 KC-3002LED-ST

Lampes de travail DEL

KC-1502LED-C
Lampe de travail 10W émet 1500 lumens
$59.99
Sans Fils

KC-1501LED
Lampe de travail 15W émet 1500 lumens
$35.99

KC-3001LED
Lampe de travail 20W émet 3000 lumens
$59.99

KC-4001LED
Lampe de travail 36W émet 4000 lumens
$99.99

APPAREIL DE LEVAGE POUR PANNEAUX DE GYPSE

KDL-11

- Pose panneaux de gypse jusqu'à 4 pi. x 16 pi. sur n'importe quel plafond ou mur d'une hauteur maximale de 11 pi.
- Trépied équipé avec des roulettes omni directionelles verrouillables de 4"
- Facile à assembler et à désassembler, peut être placé dans le coffre d'une voiture lorsque désassemblé

$229.99

ASPIRATEURS SECS/HUMIDES

Système de double filtration

8520LP

- Comprend boyau souple de 6 pi. x 1-1/4", rallonge de 3 mcx, sac de poussière de 20L, filtre en mousse, filtre réutilisable, embout tout usage de 10"et embout en bec

3.5 CV DÉBIT MAX 5 20 LITRES GALLONS US

$79.99

8530LPN

- Cordon d'alimentation de 12 pieds
- Comprend boyau souple de 6 pi. x 1-1/4", rallonge de 2 mcx, sac de poussière de 30L, filtre-cartouche, filtre en mousse, filtre réutilisable, embout tout usage de 10"et embout en bec

4 CV DÉBIT MAX 8 30 LITRES GALLONS US

$109.99

8540LST

- Crochets d'enroulement pour cordon d'alimentation de 12 pieds
- Comprend boyau souple de 6 pi. x 1-1/4", rallonge en acier inoxydable de 2 mcx, sac de poussière de 40L, filtre-cartouche, filtre en mousse, filtre réutilisable, embout tout usage de 10" et embout en bec

5 CV DÉBIT MAX 10 40 LITRES GALLONS US

$179.99

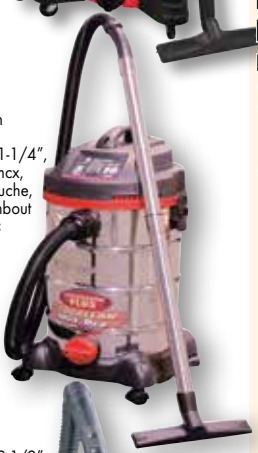

8560LST

- Cordon d'alimentation de 18 pieds et crochets d'enroulement
- Comprend boyau souple de 8 pi. x 2-1/2", rallonge 2-1/2" 2 mcx., poignée courbée avec contrôle d'air, filtre-cartouche, filtre en mousse, embout tout usage de 14" avec raclette, embout gobeur, embout bec et sac d'entreposage

6.5 CV DÉBIT MAX 16 60 LITRES GALLONS US

$299.99

FILTRES-CARTOUCHE HEPA

$39.99

KVAC-1145
Convient: 8520LP, 8530LPN, 8531LP-B, 8540LST

KVAC-1150 $39.99
Convient: 8560LST

PONCEUSE À CLOISONS SÈCHES À VITESSE VARIABLE

KC-8379

- Lumière DEL éclairant la zone de travail dans les environnements à faible éclairage
- Comprend 6 papiers de ponçage auto-agrippant (2 x 80,120, 180 grains), extension, boyau à poussière, 2 adaptateurs pour aspirateur (1-1/4" et 1-3/8") et clé hexagonale de réglage

$329.99

ASPIRATEUR SEC/ HUMIDE DÉCLENCHÉ PAR OUTIL DE 8 GALLONS AVEC FILTRE HEPA

KC-8590TTV

- Moteur 10 amp.

$439.99

SCIE À PLINTHE 3-3/8"

KC-8359

- Puissant moteur de 1 CV, 6.8 ampères
- Conçue pour couper les sous-planchers sous les armoires
- Lame au carbure encastrée coupe jusqu'à la paroi intérieure des panneaux de plinthe
- 4 positions de profondeur de coupe: 1/4", 3/8", 5/8" et 3/4"
- Comprend lame au carbure de 3-3/8" x 18 dents et clé hexagonale de réglage

$149.99

Lame au carbure de remplacement

KW-170

Lame au carbure de 3-3/8" x 18 dents

$29.99

ENSEMBLE DE BISCUITEUSE-ASSEMBLEUSE

KC-8306

- Moteur de 7 ampères 10,800 tr/min
- Guide robuste s'inclinant de 0 à 90° et 90° à 135°comprenant deux arrêts positifs à 45° et 90°
- L'ensemble comprend biscuiteuse/assembleuse avec lame au carbure de 4", sac de poussière, clé hexagonale et coffre moulé en plastique

$149.99

ENS. PERCEUSE ET MALAXEUR 1/2"

KC-8316

- Moteur 9 amp.
- Vitesse 0 - 600 (tr/min)
- Gâchette à vitesse variable avec bouton de verrouillage pour des opérations continues
- Poignée arrière en D pivote 360°
- Comprend mandrin 1/2", 3 tiges agitatrices galvanisées (embout hex. 10mm), clé et coffre moulé pour rangement

$149.99

SCIE À RUBAN PORTATIVE À VITESSE VARIABLE POUR LE MÉTAL

$219.99

KC-8377

- Cadran de vitesse variable de 0 à 420 pi/min
- Grande capacité de coupe de 5" x 5"
- Comprend lame standard pour le métal de 44-7/8" x 1/2" x 0.025"-14 dents/po

En Option

Base à onglets en option tranforme cette Scie à Ruban en Tronçonneuse

SS-8377

$99.99

LAMES BI-MÉTAL

Modèle	Longueur	Largeur	DPP	Épaisseur	Prix
KBB-8376-BM-1014	44 7/8"	1/2"	10-14	.020"	$22.99
KBB-8376-BM-1418	44 7/8"	1/2"	14-18	.020"	$22.99

BANCS DE SCIES ET ACCESSOIRES

SCIES À CABINET 10" AVEC SYSTÈME DE PROTÈGE-LAME ET LAME À FENDRE

Comprend une lame à fendre, un système de guide à refendre industriel T-square "Tru-Rip", table d'extension en mélamine contre-plaqué, 2 supports ajustables pour table d'extension (KC-26FXT/i50/5052 seulement), guide à onglets en fonte d'acier avec guide en aluminium et appui pivotant, insertion standard et dado

Système de guide à refendre TRU-RIP

Puissant moteur de 3 CV

KC-26FXT/i30/30
Refente MAX 30"

***$3299.**

* Après remise postale de 40$
Prix de solde $3339.00 Taxes applicables au prix avant la remise

KC-26FXT/i50/5052
Refente MAX 50"

***$3399.**

* Après remise postale de 40$
Prix de solde $3439.00 Taxes applicables au prix avant la remise

SCIE À CABINET 10" AVEC SYSTÈME DE PROTÈGE-LAME ET LAME À FENDRE AVEC TABLE À TOUPIE ET TABLE COULISSANTE

KC-26FXT-i30-DELUXE

- Modèle KC-26FXT illustré avec table à toupie modèle KRT-100 et table coulissante modèle KST-101
- Cette table à toupie et table coulissante convient la pluparts des bancs de scie ayant une table de 27" de profondeur

Puissant moteur de 3 CV

***$4999.**

* Après remise postale de 40$
Prix de solde $5039.00 Taxes applicables au prix avant la remise

ENS. DE LAMES À RAINURER 8"

KSC-8000

- Lames Dado au Carbure 24 dents ATB-R
- Effectue des rainures de 1/8" à 13/16" de largeur
- Arbre 5/8", maximum 7,000 tours/minute
- Comprend ens. d'espaceurs à rainurer 14 mcx, coffre en bois de transport

$119.99

SCIE À BRAS RADIALE 12"

KC-12RAS

(220V, 1 PHASE)

- Puissant moteur de 2 CV, 220V à phase simple
- Indexation de précision avec des arrêts positifs à 22,5°, 45° et 90° pour des coupes en biseau précis
- Deux sorties de poussière de 4" pour le raccordement à un collecteur de poussière
- Comprend lame de 12" à angle de coupe négative, guide à laser de l'arbre, clés de réglage et clés hexagonales

$3999.

SCIE À CÉRAMIQUE RADIALE 10"

KC-3310TS

- Puissant moteur robuste de 2.5 CV, 15 ampères avec cordon d'alimentation avec prise DDFT
- Bavettes anti-éclaboussures à couverture intégrale
- Tête inclinable de 0°-45° pour coupes en biseau
- Tête plongeante permettant des coupes contrôlées pour les prises électriques, les drains et les registres

Effet de rayons laser exagéré pour fins publicitaires

PUISSANT MOTEUR 2.5 CV

Support pliant avec système de loquet à relâche rapide

$699.99

SCIE DE CHANTIER 10" AVEC SUPPORT PLIANT

MEILLEURE MENUISIER AUBAINE

KC-5100NS

- Lame inclinable de 0° à 45°
- Comprend lame standard de 10" x 40 dents, guide à refendre, guide à onglets, insertions de table Standard et Dado, poussoir et clés d'ajustement

Moteur 15 amp. 4400 tr/min

$469.99

SYSTÈME DE GUIDE À REFENDRE INDUSTRIEL 30"

KRF-i30

$499.

SYSTÈME DE GUIDE À REFENDRE INDUSTRIEL 50"

KRF-i50

$549.

TABLE COULISSANTE INDUSTRIELLE

KST-101

$1299.

TABLE À TOUPIE ET GUIDE INDUSTRIELLE

KRT-100

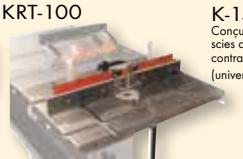

$899.

SUPPORT DE DISPOSITIF À TENON

K-1500

Conçu pour les scies à cabinet et les scies de contracteur (universel)

$155.

DÉGAUCHISSEUSES

DÉGAUCHISSEUSE 6″
KC-70FX
- Dim. de la table 6″ x 55 1/2″
- Dim. du guide 36″ x 5″

$1299.

DÉGAUCHISSEUSE INDUSTRIELLE AVEC TÊTE DE COUPE EN SPIRALE 6″
KC-75FX
- Puissant moteur de 2 CV (110V)
- Insertions de couteaux au carbure s'intallent facilement
- Système d'ajustement parallélogramme des tables
- Support à cabinet avec sortie de poussière 4″

$1899.

DÉGAUCHISSEUSE 8″
KC-80FX
- Table 8″ x 76 1/2″
- Dim. du guide 36″ x 5″
- Guide ajustable avec contrôle d'arrêt précis à 45°et 90°

$1899.

DÉGAUCHISSEUSE INDUSTRIELLE AVEC TÊTE DE COUPE EN SPIRALE 8″
KC-85FX
- Insertions de couteaux au carbure s'intallent facilement
- Système d'ajustement parallélogramme des tables
- Une tête de coupe en spirale est 50% plus silencieuse qu'une tête de coupe conventionnelle

$2499.

DÉGAUCHISSEUSE 12″
KC-120FX (220V, 1phase, 60Hz)
KC-120FX-5 (550V, 3 phases, 60Hz)
- Table 84″ x 13″
- Dim. du guide 36″ x 5″
- Sortie de poussière 5″
- Guide ajustable avec contrôle d'arrêt précis à 45°et 90°

$3999.

DÉGAUCHISSEUSE INDUSTRIELLE AVEC TÊTE DE COUPE EN SPIRALE 12″
KC-125FX (220V, 1phase, 60Hz)
KC-125FX-5 (550V, 3 phases, 60Hz)
- Puissant moteur de 3 CV
- Insertions de couteaux au carbure s'intallent facilement
- Système d'ajustement parallélogramme des tables
- Support à cabinet avec sortie de poussière 5″

$4599.

DÉGAUCHISSEUSE/RABOTEUSE INDUSTRIELLE 12″ AVEC TÊTE DE COUPE EN SPIRALE
KC-12HJPC
- Une tête de coupe en spirale est 50% plus silencieuse qu'une tête de coupe conventionnelle
- Interrupteur magnétique de sécurité
- Grand guide en aluminium extrudé de 43″x 6″ pivotantde 0 à 45° 5 insertions de couteau de remplacement, 2 tournevis Torx T25 et clés hexagonales de réglage

BOIS OUVRÉ CANADIEN
CHOIX DU LECTEUR
MACHINE DE L'ANNÉE 2021
ET AMÉLIORATION RÉSIDENTIELLE

COMBO $4499.

DÉGAUCHISSEUSES 6″ AVEC TÊTE DE COUPE EN SPIRALE
KC-65FX
- Manivelle ajustant la hauteur de la table d'entrée, facilement et rapidement
- Comprend 2 blocs poussoirs de sécurité
- Une tête de coupe en spirale est 50% plus silencieuse qu'une tête de coupe conventionnelle

$1699.

DÉGAUCHISSEUSE 8″
KC-203C
- Table 9″ x 73″
- Dim. du guide 35″ x 5″
- Guide ajustable avec contrôle d'arrêt précis à 45°et 90°
- Sortie de poussière 4″

Modèle	Type	Grandeur	Ens.	Prix
KKC-6	A.H.V.	6″	3	$39.99
KKC-8	A.H.V.	8″	3	$59.99
KKC-120	A.H.V.	12″	3	$99.99
KKC-6-CB	Carbure	6″	3	$219.99
KKC-8-CB	Carbure	8″	3	$259.99

$1699.

JAUGE MAGNÉTIQUE MICRO-AJUSTABLE DE COUTEAUX
KKC-50

$89.99

GABARIT D'ALIGNEMENT
KKC-60

Pour dégauchisseuses **$49.99**

BASE MOBILE UNIVERSELLE EXTENSIBLE
KMB-1250
500 lbs. Max.

$69.99

BASE MOBILE INDUSTRIELLE
KMB-1290
900 lbs. Max.

$119.99

RABOTEUSES

RABOTEUSE 15"
KC-382CFX
- Moteur 3 CV
- Épaisseur max. de rabotage 6"
- Comprend support, couteaux à rabotage, jauge à couteaux et sortie de poussière

SYSTÈME DE CONTREFER "JACK SCREW"

$1949.

BASE MOBILE INTÉGRÉE

RABOTEUSE INDUSTRIELLE 20"
KC-520C
- Puissant moteur de 5 CV (220V)
- Coupes par pouce: 104-83
- Vitesse d'alimentation: (16-20 pi./min)
- Tête de coupe à 4 couteaux
- Épaisseur max. de rabotage 8"
- Interrupteur magnétique de sécurité

SYSTÈME DE CONTREFER "JACK SCREW"

$3399.

BASE MOBILE INTÉGRÉE

COUTEAUX EN ACIER

A.H.V.

KKC-15 **15"** **$99.99**

KKC-20 **20"** **$159.99**

SUPPORT PLIANT À ROULEAU
KRS-102
- Convient à toutes les dégauchisseuse
- Hauteur réglable de 27" à 44"
- Se plie pour un rangement pratiquee

$29.99

SUPPORT PLIANT À ROULEAU 3 EN 1
KRS-108
- Convient à toutes les dégauchisseuse
- Hauteur réglable de 27" à 44"
- Se plie pour un rangement pratiquee

$39.99

CONVOYEUR EXTENSIBLE ET FLEXIBLE
KRRS-109
- Extensible de 19" à 52"
- S'ajuste en hauteur de 24" à 45"
- Capacité maximale de 300 lbs

$369.99

RABOTEUSE 15"
KC-385FX
- Moteur 3 CV
- Épaisseur max. de rabotage 8"
- Comprend support, couteaux à rabotage, jauge à couteaux

SYSTÈME DE CONTREFER "JACK SCREW"

***$2099.**

* Après remise postale de 40$
Prix de solde $2139.00 Taxes applicables au prix avant la remise

BASE MOBILE INTÉGRÉE

RABOTEUSES AVEC TÊTE DE COUPE EN SPIRALE

RABOTEUSE INDUSTRIELLE 15" AVEC TÊTE DE COUPE EN SPIRALE
KC-390FX
- Puissant moteur de 3 CV (220V)
- Une tête de coupe en spirale est 50% plus silencieuse qu'une tête de coupe conventionnelle
- Des crans anti-recul sont installés à l'avant du rouleau d'entraînement afin d'assurer une protection constante lors des opérations
- Interrupteur magnétique de sécurité
- Comprend support et sortie de poussière 4"

Tête de coupe en spirale avec **4** rangées de 74 insertions de couteau remplaceables

$3299.

BASE MOBILE INTÉGRÉE

RABOTEUSE INDUSTRIELLE 20" AVEC TÊTE DE COUPE EN SPIRALE
KC-526FX
- Puissant moteur de 5 CV (220V)
- 50% moins de bruit qu'une tête de coupe conventionnelle
- Des doigts anti-recul sont installés à l'avant du rouleau d'entraînement afin d'assurer une protection constante lors des opérations
- Interrupteur magnétique de sécurité
- Comprend jauge à couteaux et sortie de poussière de 5"

Tête de coupe en spirale avec **4** rangées de 98 insertions de couteau remplaceables

$4999.

BASE MOBILE INTÉGRÉE

ENSEMBLES D'INSERTIONS DE COUTEAUX AU CARBURE

KW-140
- Les insertions au carbure coupent sur les 4 faces
- Dimensions du couteau: 14mm x 14mm x 2mm

Convient: KC-526FX / KC-530FX / KC-630FX-2/ KC-630FX-6

KW-104
- Les insertions au carbure coupent sur les 4 faces
- Dimensions du couteau: 15mm x 15mm x 2.5mm

Convient: KC-525FX/ KC-530FXR/ KC-12HJPC

$109. CH.

ENTRAÎNEURS À ROULEAUX

KPF-30V
- 3 rouleaux
- Diamètre des rouleaux 3 1/8"
- Largeur des rouleaux 1 3/16''
- Vitesse variable d'alimentation de 7 à 40 pieds par minute

Moteur 1.2 amp.

VITESSE VARIABLE

$699.99

KPF-32
- 3 rouleaux
- Diamètre des rouleaux 3 1/8"
- Largeur des rouleaux 1 3/16"

Moteur 2.5 amp.

$1199.

KPF-34
KPF-34-5
- 3 rouleaux
- Diamètre des rouleaux 4 3/4'"
- Largeur des rouleaux 2 1/4"

Moteur 6.2 amp. (220V)
Moteur 2.7 amp. (550V)

$1599.

MORTAISEUSES À CISEAU CREUX

MORTAISEUSE À CISEAU CREUX 5/8" AVEC TÊTE INCLINABLE

MA-1050ST
- Puissant moteur de 3/4 CV
- Comprend adaptateurs acceptant les tiges de ciseaux 5/8" et 3/4"
- Comprend ensemble complet de ciseaux creux (1/4", 5/16", 3/8" et 1/2"), mandrin 1/2" avec clé, appui en fourche, paire d'appuis de la table à 9 positions et étau à action rapide

La tête s'incline de 0° à 30° à droite et à gauche

$729.

EN OPTION
SUPPORT
SS-1050ST

$159.

MORTAISEUSE À CISEAU CREUX 1" AVEC TÊTE INCLINABLE

MA-1075ST
- Puissant moteur de 1 CV à double voltage 110V/220V
- Capacité de ciseau creux de 1/4" à 1"
- Grande table 19" x 12-1/2" avec chariot transversal avec déplacement longitudinale et transversale évitant le repositionnement et fixation inutile de la pièce de travail
- Arrêts en profondeur et en hauteur ajustables
- Comprend adaptateurs acceptant les tiges de ciseau creux de 5/8" et 3/4"
- Poignée d'alimentation ergonomique à multiples positions
- Comprend ensemble complet de ciseau creux (1/4", 3/8", 1/2" et 3/4"), adaptateurs, mandrin 1/2" et clé

La tête s'incline de 0° à 30° à droite et à gauche pour coupes angulaires

EN OPTION
SUPPORT
SS-1075ST

$459.

$2499.

FAÇONNEUSE À BOIS INDUSTRIELLE

KC-351S
- Course de l'arbre de 3"
- Deux vitesses, 8,000 et 10,000 tr/min
- Comprend arbres interchangeables de 1/2" et 3/4", adaptateurs 1/4" et 1/2" pour mèches

$2199.

Puissant moteur de 3 CV (220V)

BASE MOBILE INTÉGRÉE

TÊTE DE COUPE UNIVERSELLE DE 3/4" POUR FAÇONNEUSE AVEC 13 JEUX DE COUTEAUX INTERCHANGEABLES

KW-091

$279.99

MACHINE DE PERÇAGE EN LIGNE 13 ARBRES

KC-1300BM
- Puissant moteur de 1.5 CV 110V
- Conçue pour le perçage de plusieurs trous en simultanée, idéale pour des ébénistes ou la fabrication de tablettes
- 13 arbres espacés de 1-1/4" au centre, permettant le perçage jusqu'à 13 trous espacés de façon égale
- Guide en aluminium entièrement réglable avec arrêts de travail à chaque extrémité pour aligner le travail de la gauche ou de la droite pour exécuter des modèles parallèles
- Goupilles d'indexation permettant de maintenir l'alignement de l'arbre lors du perçage de longues pièces de travail

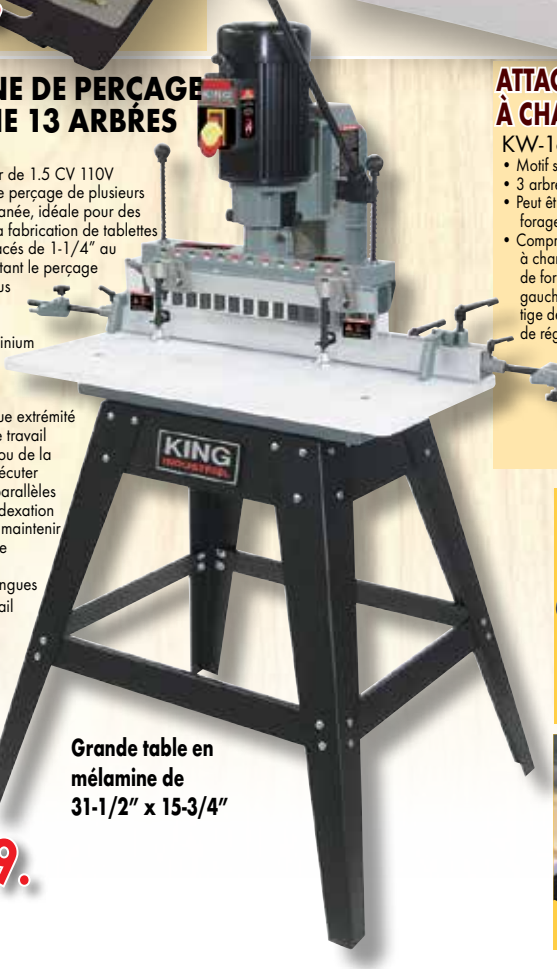

Grande table en mélamine de 31-1/2" x 15-3/4"

$2999.

ATTACHEMENT DE PERÇAGE À CHARNIÈRE BLUM®

KW-162
- Motif style Blum à trois trous 45mm-9.5mm
- 3 arbres (rotation-2 à gauche/1 à droite)
- Peut être utilisé avec ou sans les forets de forage de 8 mm
- Comprend couteau de forage à charnière de 35mm, forets de forage de 8mm (1 à gauche/1 à droite), tige de liaison et clé de réglage

$849.

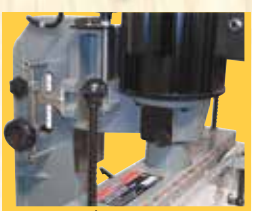

Arrêt en hauteur et en profondeur réglable

Arrêts de travail du guide et d'extension réglables

PERCEUSES À COLONNE ET ACCESSOIRES

PERCEUSE À COLONNE 17″

KC-118FC

- Moteur de 12.5 amp.
- 16 Vitesses (240-3400 tr/min.)
- Diamètre de perçage 17″
- Abaissement 3 1/4″
- Mandrin 5/8″

$849.

PERCEUSE À COLONNE INDUSTRIELLE 17″ AVEC GARDE DE SÉCURITÉ PROTÉGÉ PAR INTERRUPTEUR DE FIN DE COURSE

KC-118FC-LS

- Moteur de 12.5 amp.
- 16 Vitesses (240-3400 tr/min.)
- Diamètre de perçage 17″
- Abaissement 3 1/4″
- Mandrin 5/8″

$949.

COURSE ALLONGÉE

PERCEUSE À COLONNE 17″ À COURSE ALLONGÉE AVEC GARDE DE SÉCURITÉ

KC-119FC-LS

- Moteur: 12.5 amp. @ 110V, 6.25 amp. @ 220V,
- 12 Vitesses (255-2750 RPM)
- Diamètre de perçage 16 15/16″
- Distance d'abaissement 6″
- Mandrin 3/4″

$1259.

PERCEUSE À COLONNE 22″

KC-122FC

- Moteur 12.5 amp.
- Capacité 1 1/4″
- Arbre conique MT #4
- 12 Vitesses (180-4200 tr/min.)
- Distance d'abaissement 4 3/4″
- Mandrin 3/4′

$1299.

PERCEUSE À COLONNE INDUSTRIELLE 22″ AVEC GARDE DE SÉCURITÉ PROTÉGÉ PAR INTERRUPTEUR DE FIN DE COURSE

KC-122FC-LS

- Moteur 12.5 amp.
- Capacité 1 1/4″
- Arbre conique MT #4
- 12 Vitesses (180-4200 tr/min.)
- Distance d'abaissement 4 3/4″
- Mandrin 3/4″

$1399.

PERCEUSE À COLONNE INDUSTRIELLE 15″ À VITESSE VARIABLE

KC-30HS-VS

- Moteur 12.5 amp. @ 115V, 7 amp. @ 230V
- Capacité 5/8″
- Arbre conique JT#3
- Vitesses Variable (400-5000 tr/min.)
- Distance d'abaissement 6″
- Mandrin 5/8″

Manivelle à vitesse variable et afficheur numérique

Garde de sécurité protégé par interrupteur de fin de course

$2799.

ATTACHEMENT À MORTAISE POUR BOIS

MA-511

Cet ensemble comprend porte-ciseau, bras de maintien, support, guide collets adaptateur, ens. de ciseaux creux et mèches 4 mcx. avec embout de 1/2″

$119.99

ÉTAUX POUR PERCEUSE

KPV-3 3″ **$21.99**
KPV-4 4″ **$26.99**
KPV-5 5″ **$39.99**
KPV-6 6″ **$49.99**

ÉTAUX TRANSVERSALES

KCV-4N 4″ **$69.99**
KCV-5N 5″ **$99.99**
KCV-6N 6″ **$119.99**

Les Perceuse à Colonne les plus innovantes de tous les temps

DVR avec Logiciel de Contrôle Adaptif[MC]
PAR: KING INDUSTRIEL

DVR avec Logiciel de Contrôle Adaptif[MC]
PAR: KING INDUSTRIEL

PERCEUSE À COLONNE NOVA VIKING DVR DE 16″

83705

- Puissant moteur à entraînement direct et couple élevé de 1 CV sans poulies ou courroies pour causer des vibrations
- Technologie de Transmission Directe Numérique à Réluctance Variable (DVR) avec Logiciel de Contrôle Adaptatif[MC]
- Arbre cintré: MT #2
- Comprend mandrin de 5/8″ et clé, câble USB pour firmeware, clé à caler, clé et clés hexagonales de réglage

$1699.

PERCEUSE À COLONNE NOVA VOYAGER DVR DE 18″

58006

- Puissant moteur à entraînement direct et couple élevé de 1.75 CV sans poulies ou courroies pour causer des vibrations
- Technologie de Transmission Directe Numérique à Réluctance Variable (DVR) avec Logiciel de Contrôle Adaptatif[MC]
- Arbre cintré: MT #2
- Comprend mandrin de 5/8″ et clé, câble USB pour firmeware, clé à caler, clé et clés hexagonales de réglage

$2399.

PONCEUSES DE CHANT OSCILLANTE ET ACCESSORIES

$1999.

Le table du bout facilite le sablage des formes arrondies

PONCEUSE DE CHANT OSCILLANTE 6" X 89"

KC-689-OSC-7

- Sortie de poussière 4"
- Support à cabinet fermé robuste
- Levier de changement rapide
- Comprend guide à onglets, guide de table et table du bout

COURROIES DE PONÇAGE 6"x 89"

Modèle	Grandeur	Grain	Ens.	Prix
SB-689-60	6" x 89"	60	1	$19.99
SB-689-80	6" x 89"	80	1	$19.99
SB-689-100	6" x 89"	100	1	$19.99
SB-689-120	6" x 89"	120	1	$19.99

$2999.

PONCEUSE DE CHANT 6" x 108"

CT-108C

- Moteur de 2 CV
- Grandeur de la table: Devant 37" x 7 3/4", Côté 19" x 12"
- Table avant complètement inclinable
- Sortie de poussière 4"
- Interrupteur magnétique de sécurité

COURROIES DE PONÇAGE 6"x 108"

Modèle	Grandeur	Grain	Ens.	Prix
SB-6108-60	6" x 108"	60	1	$19.99
SB-6108-80	6" x 108"	80	1	$19.99
SB-6108-100	6" x 108"	100	1	$19.99
SB-6108-120	6" x 108"	120	1	$19.99

Réglage d'alignement et tension de la courroie facile et practique

PONCEUSE DE CHANT OSCILLANTE 6" X 108"

KC-108-OSC

- Puissant moteur de 2 CV
- Courroie de ponçage oscillante
- Le tambour d'entraînement de 7" recouvert de caoutchouc ainsi que le tambour auxiliaire de 3" sont en aluminium balancés et équilibrés
- La table du bout facilite le sablage des formes arrondies
- Sortie de poussière de 4"
- Interrupteur magnétique de sécurité

$3299.

PONCEUSES À TAMBOUR ET ACCESSOIRES

PONCEUSE OUVERTE À TAMBOUR 16"

KC-1632DS

- Moteur10 amp.
- Vitesse du tambour: 1,720 tr/min
- Sortie de poussière de 2 1/2"
- Dispositif d'alignement de la courroie facile à ajuster
- Règle de mesure métrique et impériale fournie pour l'ajustement de la profondeur

Par sa conception ouverte, cette machine peut poncer une pièce de **32"** de large en 2 passes

Les tables d'entrée et de sortie peuvent être abaissées

Jauge de profondeur numérique métrique ou impérial pour précision accrue de l'épaisseur

$1649.

PONCEUSE OUVERTE À TAMBOUR 22"

KC-2244DS

- Puissant moteur de 1.75 CV
- Tambour de ponçage 22" x 5"
- Système de chargement de la courroie de ponçage facile à utiliser

$2199.

Par sa conception ouverte, cette machine peut poncer une pièce de **44"** de large en 2 passes

ENS. AFFÛTEUSE À SEC/ À L'EAU DE 10"

KC-4900S

Moteur robuste de 1.6 amp. tourne silencieusement à 115 tr/min pour une précision maximale pendant l'affûtage

$229.99

EN OPTION

Ens. d'accessoires 4 mcx.

KM-130

(Gabarit couteau court, gabarit couteau long, gabarit ciseau et gabarit de hache)

$69.99

PONCEUSE À TAMBOUR DOUBLE DE 26" X 12"

KC-26DS

- Moteur 3 CV (220V)
- 2 Vitesses (3-20 pi/min)
- Sortie double de poussière 4"
- Interrupteur magnétique de sécurité
- Vitesse d'alimentation variable

2 tambours de ponçage en aluminium de 5" équilibrés avec précision et entraînés par 2 courroies en "V"

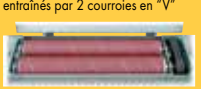

COURROIES DE PONÇAGE 5"x 120"

Modèle	Grandeur	Grains	Ens.	Prix
SB-5120-80	5" x 120"	80	1	$19.99
SB-5120-120	5" x 120"	120	1	$19.99
SB-5120-150	5" x 120"	150	1	$19.99
SB-5120-180	5" x 120"	180	1	$19.99

$3599.

PONCEUSES VERTICALE OSCILLANTE ET ACCESSOIRES

PONCEUSE VERTICALE OSCILLANTE

KC-OVS-TL

- L'action rotative et oscillante assure une finition exceptionnelle
- Table inclinable vers l'avant jusqu'à un maximum de 45° pour le ponçage de pièces en biseau
- Comprend 3 arbres (1/4" , 1/2" et 5/8") et deux tambours (1-1/2" et 2")

$799.

MANCHONS
5 9/16" - 1/4"à 2"

Modèle	Grandeur	Grain	Ens.	Prix
SL-514-K-80	5 9/16" x 1/4"	80	2	$7.99
SL-514-K-120	5 9/16" x 1/4"	120	2	$7.99
SL-512-K-80	5 9/16" x 1/2"	80	2	$7.99
SL-512-K-120	5 9/16" x 1/2"	120	2	$7.99
SL-534-K-80	5 9/16" x 3/4"	80	2	$7.99
SL-534-K-120	5 9/16" x 3/4"	120	2	$7.99
SL-515-K-80	5 9/16" x 1 1/2"	80	2	$7.99
SL-515-K-120	5 9/16" x 1 1/2"	120	2	$7.99
SL-520-K-80	5 9/16" x 2"	80	2	$7.99
SL-520-K-120	5 9/16" x 2"	120	2	$7.99

EN OPTION
SUPPORT
SS-OVS-TL **$139.**

MANCHONS
5"x 1/4" à 9"x 4"

Modèle	Grandeur	Grain	Ens.	Prix
SL-525-80	5" x 1/4"	80	1	$5.99
SL-525-120	5" x 1/4"	120	1	$5.99
SL-638-80	6" x 3/8"	80	1	$5.99
SL-638-120	6" x 3/8"	120	1	$5.99
SL-612-80	6" x 1/2"	80	1	$5.99
SL-612-120	6" x 1/2"	120	1	$5.99
SL-658-80	6" x 5/8"	80	1	$5.99
SL-658-120	6" x 5/8"	120	1	$5.99
SL-934-80	6" x3/4"	80	1	$5.99
SL-934-120	6" x 3/4"	120	1	$5.99
SL-910-80	9" x1"	80	1	$5.99
SL-910-120	9" x1"	120	1	$5.99
SL-915-80	9" x 1 1/2"	80	1	$5.99
SL-915-120	9" x 1 1/2"	120	1	$5.99
SL-920-80	9" x 2"	80	1	$6.99
SL-920-120	9" x 2"	120	1	$6.99
SL-930-80	9" x 3"	80	1	$8.99
SL-930-120	9" x 3"	120	1	$8.99
SL-940-80	9" x 4"	80	1	$9.99
SL-940-120	9" x 4"	120	1	$9.99

PONCEUSE VERTICALE OSCILLANTE

KC-OVS-FX3

- Tambours 1" à 4" en caoutchouc adaptables sur les deux côtés pour profiter au maximum du papier sablé
- Sortie de poussière de 4"
- Boîtier d'engrenage robuste à l'huile avec jauge à l'huile
- 10 arbres interchangeables (1/4" x 5", 3/8" x 6", 1/2" x 6", 5/8" x 6", 3/4" x 9", 1" x 9", 1 1/2" x 9", 2" x 9", 3"x 9" et 4" x 9")
- Comprend 3 insertions de table interchangeables et clés d'ajustements

Table inclinable en fonte d'acier robuste 24 1/4"x 24 1/4"

$2199.

INTERRUPTEURS MAGNÉTIQUES

Comprennant boutton d'arrêt d'urgence à verrouillage par rotation

KMAG-110-811	110V (8-11 amp.)
KMAG-110-1114	110V (11-14 amp.)
KMAG-110-1417	110V (14-17 amp.)
KMAG-220-811	220V (8-11 amp.)
KMAG-220-1114	220V (11-14 amp.)
KMAG-220-1417	220V (14-17 amp.)
KMAG-220-1721	220V (17-21 amp.)

Comprend cadenas et clés pour empêcher l'utilisation non autorisé

$119.99 ch.

PONCEUSES À COURROIE 6" X 48" ET À DISQUE 12"

KC-790FX **$1899.**

KC-790FX-DC
Collecteur de poussière intégré
$1999.

- Puissant moteur de 1.5 CV, 110V/220V
- Sortie de poussière de 4" (KC-790FX seulement)
- Comprend un guide à onglets en aluminium, arrêt de travail en fonte d'acier, point central à rainure en T, cabinet fermé et clés hexagonales de réglage

PONCEUSE À COURROIE 6" X 48" ET À DISQUE 9"

KC-760L

- Deux sorties de poussière de 2-1/2" avec adaptateur de 2-1/2" à 4" pour brancher un boyau de collecteur de poussière
- Comprend guide à onglets, adaptateur pour sorties de poussière de 2-1/2" à 4"et un support fermé robuste

Moteur 1 CV

$559.99

DISQUES ADHÉSIFS 9"

Modèle	Disque	Grain	Ensemble	Prix
SD-9-K-60	9"	60	3	$7.99
SD-9-K-80	9"	80	3	$7.99
SD-9-K-100	9"	100	3	$7.99
SD-9-K-120	9"	120	3	$7.99

COURROIES DE PONÇAGE 6"x 48"

Modèle	Courroie	Grain	Ensemble	Prix
SB-648-K-60	6"x 48"	60	2	$12.99
SB-648-K-80	6"x 48"	80	2	$12.99
SB-648-K-100	6"x 48"	100	2	$12.99
SB-648-K-120	6"x 48"	120	2	$12.99

Sac de Collecteur de poussière

KDCB-790

$39.99

NETTOYANT ABRASIF

K-1306
1 1/2" x 1 1/2" x 8 1/2"

$17.99

MACHINE À TENON DE TIROIRS 12"

K-2796

- Effectue des tenons de tiroirs demi-joint de 1/2" en une seule passe de toupie
- Matériel de 5/16" à 1 1/4" d'épaisseur et 12" de large
- Gabarit en aluminium 1/2"

$119.99

COLLECTEURS DE POUSSIÈRE ET ACCESSOIRES

SYSTÈME D'ACTIVATION A DISTANCE (110V)

RC-110

- Angle de réception de 120° du rayon infrarouge
- Comprend quincaillerie et 2 batteries AAA

MINUTERIE DE 99 MINUTES

$139.99

600 PCM

KC-1105C

- Moteur 1 CV
- Sac robuste
- Comprend boyau 10', sortie de poussière, support et roulettes pour maniabilité

$299.99

700 PCM

KC-2405C

- Sac de poussière du haut en feutre 1 micron lavable assurant l'efficacité optimale du débit d'air et sacs de poussière du bas réutilisables en plastique transparent (3)
- Entrée de poussière de 4" de diamètre

$479.

1200 PCM

KC-3109C

- Moteur 2 CV (220V)
- La turbine en métal est équilibrée avec précision
- Entrées de poussière de 4" de diamètre acceptant des boyaux pour brancher jusqu'à 2 machines

$749.

CARTOUCHES DE FILTRATION 1 MICRON POUR COLLECTEUR DE POUSSIÈRE

1.5, 2 ET 3 CV

KDCF-3500

Conçue pour collecteurs de poussière KING modèles KC-3105C, KC-3108C, KC-3109C, KC-4043C, KC-4045C et autres collecteurs de poussière.
Dimension: 19-3/4" à 20-1/4" D.I. x 25" en hauteur

$399.99

ENSEMBLE BOYAUX DE COLLECTION DE POUSSIÈRE #1

K-1054

L'ENSEMBLE COMPREND:

- Boyau de Collection de Poussière pour le Bois de 4" X 10 pi.
- Raccord Universel de 4"
- 2 x Colliers de Serrage de 4"

$45.

ENSEMBLE BOYAUX DE COLLECTION DE POUSSIÈRE #2

K-1055

L'ENSEMBLE COMPREND:

- 2 clapets de fermeture de 4"
- Raccord de Banc de Scie de 4"
- Raccord universel de 4"
- Raccord en Y de 4"
- 10 colliers de serrage de 4"
- 2 boyaux de collection de poussière pour le bois de 4" X 10 pi.

$109.99

2280 PCM

KC-4045C

- Moteur 3 CV (220V)
- La turbine en métal est équilibrée avec précision
- Entrées de poussière de 4" de diamètre acceptant des boyaux pour brancher jusqu'à 3 machines
- Comprend 4 roulettes pour faciliter le transport

$999.

3980 PCM

KC-5043FX-2

5 CV (220V)

KC-5043FX-6

5 CV (600V)

- La turbine en métal est équilibrée avec précision
- Entrées de poussière de 4" de diamètre acceptant des boyaux pour brancher jusqu'à 4 machines
- Comprend 4 roulettes pour faciliter le transport

$2999.

BOYAU FLEXIBLE EXTENSIBLE TRANSPARENT

4"-K-1033-50

Pi.Lin. $3.99

BOYAU PVC

K-1034-50 4" Pi.Lin. $3.99

K-1035-50 5" Pi.Lin. $5.49

CLAPET DE FERMETURE EN ALUMINIUM 4"

K-1142

$22.99

CLAPET DE FERMETURE 4"

K-1007

$11.99

RACCORD EN T 4''

K-1013

$11.99

RACCORD EN Y 4"

K-1015

$11.99

COUDE 4''

K-1017

$11.99

BAGUE 4''

K-1019

$11.99

ADAPTATEUR UNIVERSEL 1" - 6"

K-1039

$11.99

COLLIERS DE SERRAGE À 2 BROCHES

4"-K-1317 $2.59

5"-K-1318 $2.99

SÉPARATEUR POUR COLLECTEUR DE POUSSIÈRE AVEC COUDE

K-1056/K-1017

L'action cyclonique maximise le débit d'air dans le tambour

$59.99

SYSTÈME DE RACCORDEMENTS 4" POUR COLLECTION DE POUSSIÈRE 27 MCX.

Ideal pour la connexion de deux machines à un collecteur de poussière

KW-270

L'ensemble de 27 mcx comprend;

- 4 mcx- tubes transparents 4" x 36"
- 1 mcx- tube transparent 4" x 7"
- 2 mcx- coude 45 degrés 4"
- 2 mcx- coude 90 degrés 4"
- 7 mcx- adaptateurs de raccordement 4"
- 2 mcx- clapets de fermeture 4"
- 1 mcx- raccord en Y 4"
- 8 mcx- attaches de support (incluant 16 vis et 16 chevilles)

$174.99

SAC DU HAUT EN FEUTRE DE 1 MICRON

KDCB-3108T-1MIC

Convient: KC-3105C , KC-3108C et KC-3109C

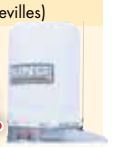

$65.

SAC DE POUSSIÈRE DU BAS EN TISSU

KDCB-3105B

Convient: KC-3105C

$44.99

SACS DE POUSSIÈRE TRANSPARENT

KDCB-5

5 SACS PAR BOÎTE

$29.99

SÉPARATEUR À CYCLONE

KC-2940S

- La force cyclonique élimine 99% de la poussière et de copeaux de bois avant qu'elle n'atteigne votre collecteur de poussière
- Recommandé pour collecteurs de poussière de 1.5 à 3 CV
- L'action cyclonique sépare les débris lourds des particules fines et les dirigent dans le baril en acier
- Entrée de 6"avec adaptateur 2 x 4"
- Sortie 7" avec adaptateur 6", adaptateur supplémentaire de 1" à 6" inclus
- Sac de baril inclus

Transformez votre collecteur de poussière en un système de dépoussiérage à deux étapes

KING INDUSTRIAL

Baril en acier de 29 gallons

$399.99

COLLECTEURS DE POUSSIÈRE À CYCLONE ET ACCESSOIRES

COLLECTEUR DE POUSSIÈRE À CYCLONE 1.5 CV

KC-8150C

- Intensité sonore à 36": 78 dB
- Pression statique (pouce d'eau): 9.7
- Baril en acier de 29 gallons avec poignée à relâche rapide et roulettes facilitant l'élimination
- Comprend 4 roulettes verrouillables pour faciliter le transport
- Ouverture de sortie de poussière: 2 x 4" / 1 x 6"

988/1320 PCM

INCLUS Télécommande

$1899.

COLLECTEUR DE POUSSIÈRE À CYCLONE 2 CV

KC-8200C

- Intensité sonore à 36": 78 dB
- Pression statique (pouce d'eau): 10.9
- Baril en acier de 29 gallons avec poignée à relâche rapide et roulettes facilitant l'élimination
- Comprend 4 roulettes verrouillables pour faciliter le transport
- Ouverture de sortie de poussière: 2 x 4" / 1 x 7"

1071/1650 PCM

INCLUS Télécommande

$2399.

COLLECTEUR DE POUSSIÈRE À CYCLONE 3 CV

KC-8300C

- Intensité sonore à 36": 78 dB
- Pression statique (pouce d'eau):11
- Baril en acier de 54 gallons avec poignée à relâche rapide et roulettes facilitant l'élimination
- Comprend 4 roulettes verrouillables pour faciliter le transport
- Ouverture de sortie de poussière: 3 x 4" / 1 x 8"

1942/2900 PCM

INCLUS Télécommande

$2799.

EN OPTION

Ens. de sacs robustes de 6 mcx. en option

KDCB-82 (Convient: KC-8150C KC-8200C)

$39.

KDCB-83 (Convient: KC-8300C)

$59.

ÉPURATEURS D'AIR À 3 VITESSES AVEC TÉLÉCOMMANDE

Double filtration, un filtre extérieur électrostatique de 5 microns et un filtre intérieur à deux poches de 1 micron

KAC-410
- Moteur .9 amp.

Capacité d'aspiration 410 PCM

$289.99

TÉLÉCOMMANDE À DISTANCE À 3 VITESSES

KAC-1200
- Moteur 4.2 amp.

Capacité d'aspiration 720, 1115, 1290 PCM

$479.99

TÉLÉCOMMANDE À DISTANCE À 3 VITESSES

KAC-1400
- Moteur .3 amp.

Capacité d'aspiration 950, 1085,1400 PCM

$669.99

TÉLÉCOMMANDE À DISTANCE À 3 VITESSES

COLLECTEURS DE POUSSIÈRE AVEC CARTOUCHE DE FILTRATION

COLLECTEUR DE POUSSIÈRE 700 PCM AVEC CARTOUCHE DE FILTRATION

KC-2405C/KDCF-2400
- Intensité sonore a 36":75-80 dB
- Pression statique (pouce d'eau): 6.1
- Entrée de poussière 4" de diamètre

1 CV

7 ampères @ 120V

$699.

COLLECTEUR DE POUSSIÈRE 1200 PCM AVEC CARTOUCHE DE FILTRATION

KC-3109C/KDCF-3500
- Intensité sonore a 36": 66-77 dB
- Pression statique (pouce d'eau): 9.5
- Ouverture de sortie de poussière: 2 x 4" / 1 x 6"

2 CV

9 ampères @ 220V

$999.

COLLECTEUR DE POUSSIÈRE 2280 PCM AVEC CARTOUCHES DE FILTRATION

KC-4045C/KDCF-3500
- Intensité sonore a 36": 75-85 dB
- Pression statique (pouce d'eau): 11.8
- Ouverture de sortie de poussière: 3 x 4" / 1 x 8"

3 CV

10 ampères @ 220V

$1599.

TOURS À BOIS ET ACCESSOIRES

TOUR À BOIS 8" X 13" À VITESSE VARIABLE
KWL-813VS

- La tête, la poupée et le lit en fonte d'acier assurent une stabilité et éliminent les vibrations pour un tournage en douceur
- Capacité intérieure de tournage en bol de 8"
- Comprend porte-outils de 4-1/4" et 7" avec tige de 1/2", plateau de tournage de 5-3/4", pointe mobile MT#1, pointe fixe MT#1, extracteur de pointe en acier, clés de réglage et clés hexagonales

$315.

TOUR À BOIS 10" X 16"
KWL-1016C

- La tête, la poupée et le lit en fonte d'acier
- 6 vitesses (480, 1270, 1960, 2730,3327, 4023) tr/min.
- Comprend une pointe mobile MT#2, pointe fixe MT#2, plateau de tournage 3", extracteur de pointe en acier, clés hex. et lunettes de sécurité

$499.99

EN OPTION
EXTENSION DE LIT
EXT-1016
Augmente la capacité de tournage entre les centres à 38"

$139.99

TOUR À BOIS 12" x 18" À VITESSE VARIABLE
KWL-1218VS

- Technologie de microprocesseur d'ordinateur à carte simple fiable pour un contrôle précis
- Comprend plateau de tournage de 3", supports à outils de 6" et 12" avec tige de 5/8", pointe fixe MT#2 et pointe mobile robuste MT#2, lunettes de sécurité, tige de poussée, râtelier entreposage d'outils, tournevis et 4 clés hexagonales

$699.99

EN OPTION
EXTENSION DE LIT
EXT-1218VS
Augmente la capacité de tournage entre les centres à 44"

$139.99

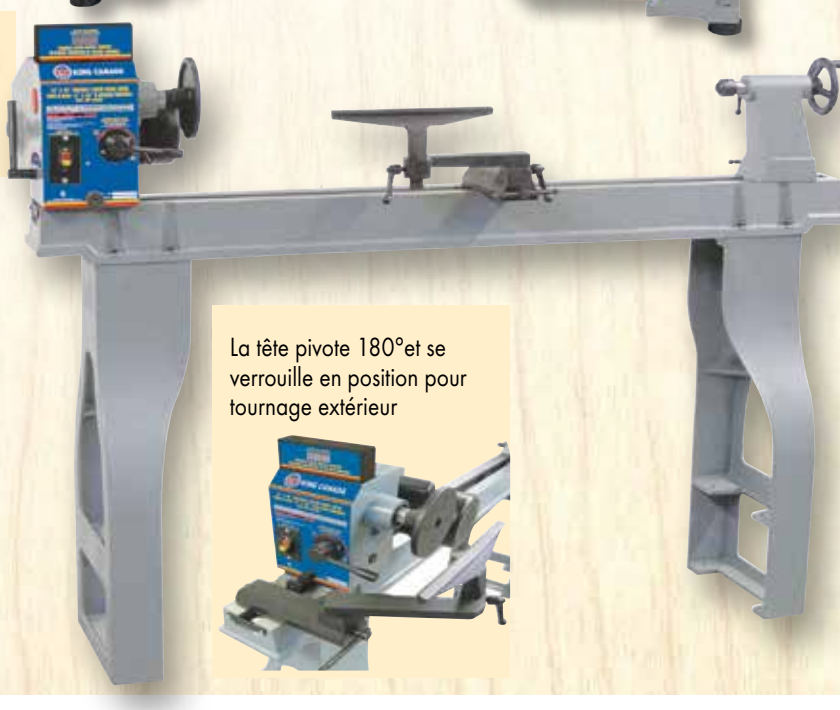

TOUR À BOIS 14" X 43" À VITESSE VARIABLE AVEC AFFICHEUR NUMÉRIQUE
KWL-1443VS

- Tachomètre de l'arbre avec afficheur numérique
- Vitesse variable de 600- 2,400 tr/min
- La tête pivote 180° et se verrouille en position pour tournages extérieur
- Leviers de relâche rapide ajustent la tête, la poupée et l'ensemble de support à outil
- Comprend plateau de tournage de 6", support à outils de 12" avec tige de compensation et base, pointes MT#2 de la tête et de la poupée et clés d'ajustement

$1059.99

La tête pivote 180°et se verrouille en position pour tournage extérieur

ACCESSOIRES DE TOURS A BOIS

MANDRIN NOVA G3 BUNDLE D'ANNIVERSAIRE POUR TOUR À BOIS

48260
- Mandrin 3-3/8" 4 mors
- 1" x 8 FPP
- 20, 50,100mm et Mini Cole
- Aucun insertion de mandrin nécessaire)

Convient:
KWL-1016C, KWL-1218VS, KWL-1443VS

$269.99

ENSEMBLE MANDRIN RÉVERSIBLE G3 (3-1/2") 48232C

FILETAGE DIRECTE 1" x 8 FPP

ENS. COMPREND:
Mandrin Réversible G3 ,
Mâchoires 50mm/2", Clé de mandrin en T,
Vis de montage à bois et quincaillerie

$149.99

BUNDLE DE MANDRIN DE TOURNAGE POUR STYLO G3 (3-1/2") 48265C

FILETAGE DIRECTE 1" x 8 FPP

ENS. COMPREND:
Mandrin Réversible G3 ,
Mâchoires 50mm/2", Mâchoires "Pen Plus",
Mandrin mobile, Clé de mandrin en T,
Vis de montage à bois et quincaillerie

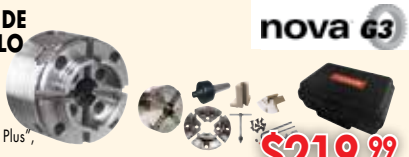

$219.99

MANDRIN POUR TOUR À BOIS 4"- 4 MORS

KW-100

Convient:
KWL-1016C, KWL-1443VS
ET KWL-1218VS
1" x 8 FPP

$139.99

ADAPTATEUR POUR MANDRIN DE TOUR À BOIS 1-1/4" x 8 FPP

KW-200
- Permet l'installation d'un mandrin de tour à bois de 1"x8 FPP sur un arbre 1-1/4"x8 FPP
- Convient KWL-1643ABC

$37.

JEU DE CISEAUX POUR TOUR À BOIS - 8 MCX.

KPRO-08
- Manche en bois dur 10" de longueur
- Coffret en bois pour rangement

$79.99

SUPPORT ET EXTENSION UNIVERSELS POUR TOURS À BOIS

Support seulement:
KWL-1016C,
KWL-1218VS

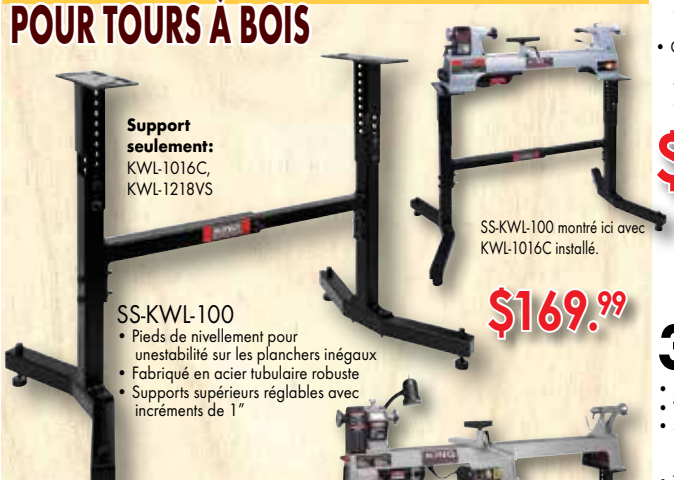

SS-KWL-100 montré ici avec KWL-1016C installé.

$169.99

SS-KWL-100
- Pieds de nivellement pour unestabilité sur les planchers inégaux
- Fabriqué en acier tubulaire robuste
- Supports supérieurs réglables avec incréments de 1"

Extension seulement:
KWL-1016C,
KWL-1218VS

SS-KWL-100 et SS-EXT-101 montré ici avec KWL-1218VS et EXT-1218VS installés.

SS-EXT-101

$89.99
- Pieds de nivellement pour une stabilité sur les planchers inégaux
- Fabriqué en acier tubulaire robuste
- Supports supérieurs réglables avec incréments de 1"
- **Extension de support en option**

(modèle SS-EXT-101) fournit un soutienpour tours à bois équipésd'extensions de lit

SCIES À CHANTOURNER PROFESSIONNELLE

16" KXL-16

Système de soufflerie incorporée
- Moteur CC de 1.3 amp.
- Vitesse variable (400-1400 coups/min)
- Système de remplacement de la lame sans outils avec supports de lame acceptant des lames standards de 5" sans goupilles
- Tête entière s'inclinant jusqu'à 30° vers la gauche et jusqu'à 45° vers la droite pour les coupes en angle
- Grande table stationnaire de 12" x 18-1/2" avec sortie de poussière de 2-1/2" incorporée pour le branchement d'un collecteur de poussière
- Comprend cinq lames de 5" sans goupilles, ensemble levier de tension de la lame de remplacement et clé hexagonale de réglage

$849.

EN OPTION

Interrupteur à pédale XL-100 $59.

21" KXL-21/100

Système de soufflerie incorporée
- Moteur CC de 1.3 amp.
- Vitesse variable (400-1550 coups/min)
- Système de remplacement de la lame sans outils avec supports de lame acceptant des lames standards de 5" sans goupilles
- Tête entière s'inclinant jusqu'à 38° vers la gauche et jusqu'à 45° vers la droite pour les coupes en angle
- Grande table stationnaire de 13-1/2" x 23-1/2" avec sortie de poussière de 2-1/2" incorporée pour le branchement d'un collecteur de poussière
- Comprend cinq lames de 5" sans goupilles, interrupteur à pédale, ensemble levier de tension de la lame de remplacement et clé hexagonale de réglage

$1149.

Comprend interrupteur à pédale

EN OPTION

Support KSS-16XL $129.

Convient: KXL-16 et KXL-21/100

30" KXL-30/100

Système de soufflerie incorporée
- Moteur CC de 1.3 amp.
- Vitesse variable (400-1550 coups/min)
- Système de remplacement de la lame sans outils avec supports de lame acceptant des lames standards de 5" sans goupilles
- Tête entière s'inclinant jusqu'à 38° vers a gauche et jusqu'à 45° vers la droite pour les coupes en angle
- Grande table stationnaire de 14" x 32-1/2" avec sortie de poussière de 2-1/2" incorporée pour le branchement d'un collecteur de poussière
- Comprend cinq lames de 5" sans goupilles, interrupteur à pédale, ensemble levier de tension de la lame de remplacement et clé hexagonale de réglage

$1299.

Comprend interrupteur à pédale

EN OPTION

Support KSS-30XL $129.

Convient: KXL-30/100

CRAMPEUSES ET CLOUEUSES

CLOUEUSE À GOUPILLES SANS TÊTES 23 JA. X 1 3/8"

8223PN

- Capacité 1/2" à 1-3/8"
- Comprend raccord à air de 1/4", 2 becs de protection contre les égratignures, huilier, clés hexagonales et coffre moulé résistant pour rangement

$55.

DÉFLECTEUR D'AIR AJUSTABLE

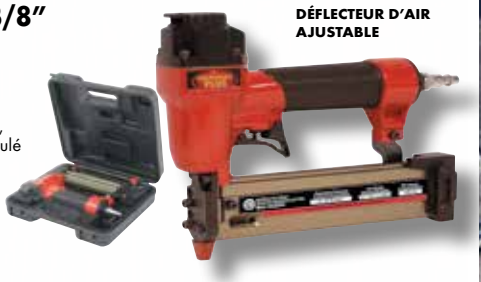

CLOUEUSE À GOUPILLES SANS TÊTES 23 JA. X 2"

8251PN

- Capacité 3/4" à 2"
- Comprend raccord à air de 1/4˝, huilier, clés hexagonales, et coffre de rangement robuste

$109.99

DÉFLECTEUR D'AIR AJUSTABLE

ENS. DE CRAMPEUSE 18 JA. X 1/4"

8101S

- Capacité 3/8" à 1"
- Comprend raccord à air de 1/4˝,huilier, clés hexagonales, et coffre de rangement robuste

$55.

DÉFLECTEUR D'AIR AJUSTABLE

ENSEMBLE DE CLOUEUSE/ CRAMPEUSE 18 JA.

8210NS

- Capacité (3/8" à 1 5/8") crampeuse
- Capacité (3/4" à 2") clouseuse
- Comprend raccord à air de 1/4˝, huilier, clés hexagonales et coffre de rangement robuste

OFFRE SPÉCIALE!

$69.99

DÉFLECTEUR D'AIR AJUSTABLE

2 en 1

ENS. CLOUEUSE À TOITURE

DÉFLECTEUR D'AIR AJUSTABLE

8245RN

- Capacité 7/8" à 1-3/4" (11 ja,)
- Comprend raccord à air de 1/4˝, protecteur de débris en plastique, lunettes de sécurité, huilier, clés hexagonales et coffre de rangement robuste

OFFRE SPÉCIALE!

$169.99

ENS. CRAMPEUSE/CLOUEUSE À PLANCHER 2"

8260FSN-2

- Gamme de grandeur des crampes 1" à 2"
- Grandeur des clous en "L" 1 1/2" à 2"
- Comprend maillet, raccord à air de 1/4", lunettes de sécurité, huilier, clés hexagonales et coffre de rangement robuste

2 en 1

$189.99

ENS. CLOUEUSES DE CHARPENTE À TÊTE DEMI-LUNE

8228N
Enfonces des clous 2 3/16" - 3 9/16"

8234N
Enfonces des clous 2 3/16" - 3 9/16"

DÉFLECTEUR D'AIR AJUSTABLE

28°

34°

$149.99 ch.

ENS. CLOUEUSE DE FINITION 16 JA. X 2 1/2"

8225NL

- Capacité 3/4" à 2 1/2"
- Comprend raccord à air de 1/4˝, huilier, clés hexagonales, et coffre de rangement robuste

DÉFLECTEUR D'AIR AJUSTABLE

$99.99

ENS. DE CRAMPEUSE 16 JA. X 7/16"

8216S-2

- Capacité 3/4" à 2"
- Comprend raccord à air de 1/4˝, huilier, clés hexagonales, et coffre de rangement robuste

$99.99

ENS. CLOUEUSE DE FINITION 18 JA.x 2"

DÉFLECTEUR D'AIR AJUSTABLE

8201NL

- Capacité 3/4" à 2"
- Comprend raccord à air de 1/4˝, huilier, clés hexagonales, et coffre de rangement robuste

NOUVEAU & AMÉLIORÉ

OFFRE SPÉCIALE!

$55.

COMPRESSEURS À AIR ET ACCESSOIRES

KING INDUSTRIEL

COMPRESSEUR À AIR 5.5 CV DÉBIT MAX DE 20 GALLONS

KC-2051H2

- Pression maximale de 150 lb/po²
- 7.6 pi³/min @ 40 lb/po²
- 6.0 pi³/min @ 90 lb/po²
- Réservoir ASME enregistré

WOW $749.

ENS. D'OUTILS PNEUMATIQUES

$149.99

8171 71 MCX

Comprend
Clé à Chocs 1/2",
Clé à Cliquet 3/8",
Marteau Pneumatique
et Meule Pneumatique 1/4"

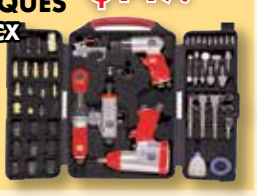

COMPRESSEUR À AIR 5.5 CV DÉBIT MAX DE 24 GALLONS

KC-3124V2

- Pression maximale de 150 lb/po²
- 7.6 pi³/min @ 40 lb/po²
- 6.0 pi³/min @ 90 lb/po²
- Réservoir ASME enregistré

WOW $875.

Pompe à 2 cylindres en fonte d'acier lubrifiée à l'huile avec tête à étape simple

COMPRESSEUR À AIR SANS HUILE ULTRA SILENCIEUX

KC-1410A

- 1.8 pi³/min @ 40 lb/po²
- 1.2 pi³/min @ 90 lb/po²
- Pression maximale de réservoir de 125 lb/po²

1 GALLONS
3/4 CV (débit max.)
(60 Decibels)
VALVE DE SÉCURITÉ ASME

$225.

COMPRESSEUR À AIR SANS HUILE ULTRA SILENCIEUX

KC-2020A

- 3.8 pi³/min @ 40 lb/po²
- 2.35 pi³/min @ 90 lb/po²
- Pression maximale de réservoir de 125 lb/po²

2 GALLONS
2 CV (débit max.)
(60 Decibels)
VALVE DE SÉCURITÉ ASME

3000 heures

$279.99

COMPRESSEUR À AIR SANS HUILE ULTRA SILENCIEUX

KC-4620A

- 3.80 pi³/min @ 40 lb/po²
- 2.35 pi³/min @ 90 lb/po²
- Pression maximale de réservoir de 120 lb/po²

4.6 GALLONS
2 CV (débit max.)
(60 Decibels)
VALVE DE SÉCURITÉ ASME

3000 heures

$379.99

COMPRESSEUR À AIR SANS HUILE ULTRA SILENCIEUX

KC-10020SQ

- 5.6 pi³/min @ 40 lb/po²
- 4.4 pi³/min @ 90 lb/po²
- Pompe durable sans huile avec un minimum d'entretien

10 GALLONS
3CV (débit max.) **(64 Decibels)**
VALVE DE SÉCURITÉ ASME

3000 heures

$499.99

COMPRESSEUR À AIR STATIONNAIRE 6.5 CV DÉBIT MAX DE 60 GALLONS

KC-6160V3

- Pression maximale de 150 lb/po²
- 13.4 pi³/min @ 40 lb/po²
- 11.2 pi³/min @ 90 lb/po²
- Valve de sécurité ASME

Pompe à 2 cylindres en fonte d'acier lubrifiée à l'huile avec tête à étape simple

$1249.

COMPRESSEUR À AIR À HAUT RENDEMENT 6.5 CV DÉBIT MAX DE 60 GALLONS

KC-5160V3

- Pression maximale de 150 lb/po²
- 22.6 pi³/min @ 40 lb/po²
- 18.5 pi³/min @ 100 lb/po²
- Valve de sécurité ASME

Pompe à 3 cylindres en fonte d'acier lubrifiée à l'huile avec tête à étape simple

$1799.

COMPRESSEUR À AIR À HAUT RENDEMENT 7.5 CV DÉBIT MAX DE 80 GALLONS

Compresseur à Air de Haute Performance à haut rendement de 28 pi³/min @ 175 lb/po²

KC-7180V3-MS

- 43 pi³/min @ 40 lb/po²
- 28 pi³/min @ 175 lb/po²
- Pression maximale de 200 lb/po²

NOUVEAU ET AMÉLIORÉ

Pompe à 2 cylindres en fonte d'acier lubrifiée à l'huile avec tête à étape simple

$3999.

BOUTEILLE D'HUILE POUR COMPRESSEUR

KW-077
(850ml)

$9.99

GONFLEUR DE PNEUS AVEC MANOMÈTRE

K-1630

$23.99

ARCTIC FLEX

DÉVIDOIR RÉTRACTABLE AVEC BOYAU À AIR EN POLYMÈRE HYBRIDE

K-5038FRL
50 pi. x 3/8"

- Flexibilité à toutes températures (-40°C à 65°C)
- Comprend quincaillerie pour montage murale

$109.99

DÉVIDOIR MANUEL AVEC BOYAU À AIR EN POLYMÈRE HYBRIDE

K-10014FRL
100 pi. x 1/4"

- Flexibilité à toutes températures (-40°C à 65°C)
- Base à pivot de 360°

$109.99

BOYAUX À AIR INDUSTRIEL EN POLYMÈRE HYBRIDE

(-40°C à 65°C)

PRESSION MAXIMALE 300 LB/PO²

BOYAUX À AIR INDUSTRIEL EN POLYMÈRE HYBRIDE		
K-2514H	25' x 1/4"	$21.99
K-2538H	25' x 3/8"	$29.99
K-5014H	50' x 1/4"	$33.99
K-5038H	50' x 3/8"	$44.99
K-10014H	100' x 1/4"	$54.99
K-10038H	100' x 3/8"	$65.99

BOYAUX D'ARROSAGE EN POLYMÈRE HYBRIDE

150 LB/PO² (Opération)
450 LB/PO² (Éclatement)

K-5058GH
5/8" x 50 pi.
$45.

K-10058GH
5/8" x 100 pi.
$77.

Flexibilité extrême à toutes températures

SCIES À RUBAN POUR BOIS ET ACCESSORIES

SCIE À RUBAN DE 10" POUR LE BOIS

KC-1002C

- Puissant moteur 1/2 CV
- Lumière DEL flexible augmentant la visibilité de la pièce
- Dimension de la table 13-3/8" x 13-1/8"
- Sortie de poussière acceptant les boyaux de collecteur de poussière de 2", 2-1/2" et 4"
- Comprend guide à onglets, guide à refendre, clé de réglage et clés hexagonales

$399.99

LAMES DE SCIE À RUBAN POUR BOIS 67 1/2"

Modèle	Longueur	Largeur	DPP	Épaisseur	Prx
KBB-1018-14	67 1/2"	1/8"	14	.020"	$22.99
KBB-1014-6	67 1/2"	1/4"	6	.020"	$22.99
KBB-1038-6	67 1/2"	3/8"	6	.020"	$22.99
KBB-1012-6	67 1/2"	1/2"	6	.020"	$22.99

SCIE À RUBAN DE 12" POUR LE BOIS

KC-1202FX

- Puissant moteur de 3/4 CV 120V
- Grande table inclinable de 18-7/8" x 15-3/8" avec ajustement à crémaillère
- Guide de coupe circulaire pour des diamètres allant jusqu'à 23-1/2"
- Sortie de poussière acceptant les boyaux de collecteur de poussière de 2", 3" et 4"s
- Comprend guide à onglets en fonte d'aluminium, guide à refendre avec face de guide de 5", poussoir, clé de réglage et clés hexagonales

$799.

LAMES DE SCIE À RUBAN POUR BOIS 88 3/16"

Modèle	Longueur	Largeur	DPP	Épaisseur	Prx
KBB-1218-14	88 3/16"	1/8"	14	.025"	$22.99
KBB-1236-10	88 3/16"	3/16"	10	.025"	$22.99
KBB-1214-6	88 3/16"	1/4"	6	.025"	$22.99
KBB-1238-6	88 3/16"	3/8"	6	.025"	$22.99
KBB-1212-6	88 3/16"	1/2"	6	.025"	$22.99

SCIE À RUBAN DE 14" POUR LE BOIS AVEC GUIDE À REFENDRE (DÉDOUBLEMENT)

KC-1433FXR

- Puissant moteur de 7.5 amp.

$1099.99

EN OPTION

ENSEMBLE DE BLOC D'ÉLÉVATION
KW-049
Comprend une lame de 105"
$139.99

PROTECTEUR DE ROUE EN NÉOPRÈNE POUR SCIES À RUBAN DE 14" POUR LE BOIS
KW-094
$22.99

GUIDE À REFENDRE "TRU-RIP" EN ALUMINIUM AVEC GUIDE À DÉDOUBLEMENT
RF-1433R
$139.99
INCLUS avec l'achat de # KC-1433FXR

LAMES DE SCIE À RUBAN POUR BOIS 93"

Modèle	Longueur	Largeur	DPP	Épaisseur	Prx
KBB-1418-14	93"	1/8"	14	.025"	$22.99
KBB-1436-10	93"	3/16"	10	.025"	$22.99
KBB-1414-6	93"	1/4"	6	.025"	$22.99
KBB-1438-6	93"	3/8"	6	.025"	$22.99
KBB-1412-6	93"	1/2"	6	.025"	$22.99
KBB-1412-8	93"	1/2"	8	.025"	$22.99
KBB-1434-4	93"	3/4"	4	.025"	$22.99

SCIE À RUBAN DE 14" POUR LE BOIS AVEC GUIDE À REFENDRE (DÉDOUBLEMENT) DE 12"

KC-1502FXB

- 2 vitesses (2300-3250) pi/min
- Comprend moteur, lame guide à onglets et systéme à refendre de précision "TRU-RIP en aluminium avec guide à dédoublement

20" x 16" Table solide en fonte d'acier inclinable de 5° vers la gauche et 45° vers la droite

Jauge hydraulique pour la tension de la lame

ENS. DE CONVERSION DE 220Volt
KW-220-1502
Convient KC-1502FXB
$79.99

12 .8 amp. @ 110V
6.2 amp. @ 220V
Pré-câblé 110V

2 Sorties de poussière 4"

Pédale à frein

$2199.

LAMES DE SCIE À RUBAN POUR BOIS 112"

Modèle	Longueur	Largeur	DPP	Épaisseur	Prix
KBB-1514-6	112"	1/4"	6	.025"	$22.99
KBB-1538-6	112"	3/8"	6	.025"	$22.99
KBB-1512-4	112"	1/2"	4	.025"	$22.99
KBB-1534-3	112"	3/4"	3	.025"	$29.99
KBB-1510-2	112"	1"	2	.032"	$29.99

SCIE À RUBAN DE 17" POUR LE BOIS AVEC GUIDE (DÉDOUBLEMENT)

KC-1702FXB

- 2 vitesses (1600/3300 pi/min)
- Système d'ajustement de la hauteur à crémaillière
- Guide à Onglets

17" x 17" Table solide en fonte d'acier
14 amp. @ 110V - 7 amp. @ 220V
Pré-câblé 110V

Roues de la lame en fonte d'acier équilibrées avec précision

2 Sorties de poussière 4"

$2399.

LAMES DE SCIE À RUBAN POUR BOIS 131 5/8"

Modèle	Longueur	Largeur	DPP	Épaisseur	Prix
KBB-1714-6	131 5/8"	1/4"	6	.025"	$28.99
KBB-1738-6	131 5/8"	3/8"	6	.025"	$28.99
KBB-1712-4	131 5/8"	1/2"	4	.025"	$28.99
KBB-1734-3	131 5/8"	3/4"	3	.025"	$29.99
KBB-1710-2	131 5/8"	1"	2	.032"	$29.99

SCIE À RUBAN DE 21" POUR LE BOIS AVEC GUIDE (DÉDOUBLEMENT)

KC-2102FXB

- 2 vitesses (1890/3800 pi/min)
- Système d'ajustement de la hauteur à crémaillière
- Guide à Onglets

21" x 21" Table solide en fonte d'acier
16 amp. @ 110V - 8 amp. @ 220V
Pré-câblé 220V

Roues de la lame en fonte d'acier équilibrées avec précision

2 Sorties de poussière 4"

$2999.

LAMES DE SCIE À RUBAN POUR BOIS 152 1/8"

Modèle	Longueur	Largeur	DPP	Épaisseur	Prix
KBB-2114-6	152 1/8"	1/4"	6	.025"	$29.99
KBB-2138-6	152 1/8"	3/8"	6	.025"	$29.99
KBB-2112-4	152 1/8"	1/2"	4	.025"	$29.99
KBB-2134-3	152 1/8"	3/4"	3	.032"	$39.99
KBB-2110-2	152 1/8"	1"	2	.032"	$39.99

SCIE À RUBAN DE 17" À VITESSE VARIABLE POUR LE BOIS ET LE MÉTAL

KC-1700WM-VS

- Vitesses variables (bois): 540-3600 pi/min
- Vitesses variables (métal): 100-650 pi/min
- Voltage (Courant d'entré): 220V, 1 phase, 60 Hz
- Table solide en fonte d'acier inclinable de 5° vers la auche et 45° vers la droite

23 1/2" x 17" Table en fonte d'acier
2 CV (7 amp @ 220V)

2 Sorties de poussière 4"

$4699.

COMPREND:
Lame pour le bois de 1/2" x 6 DPP, lame pour le métal de 1/2" x 10 DPP, guide à laser, lampe de travail, guide à onglets et système de guide à refendre de précision "TRU-RIP" en aluminium avec guide à dédoublement

Malgré l'attention particulière apportée à l'élaboration de cette circulaire, il a pu se glisser des erreurs. Toute erreur sera corrigée ou clarifiée dès son repérage par une affiche de rectification à notre comptoir. Il se peut qu'un article diffère de son illustration. Nous nous réservons le droit de limiter les quantités ou d'offrir des substituts au besoin. Certains magasins ne gardent pas en inventaire tous les produits en raison des espaces disponibles. Nous nous réservons le droit d'apporter des corrections pour toutes erreurs typographique et de photo sans préavis